MAMBA

FIETSENREKKEN

Klave®
FIETSPARKEREN

MAMBA FIETSENREKKEN

De Mamba biedt fietsparkeren op kwalitatief hoogwaardig niveau in combinatie met design en een praktische toepassing. Het systeem heeft een opvallende aanbindvoorziening waardoor deze een betrouwbare uitstraling heeft en zeer geschikt is voor openbaar terrein.

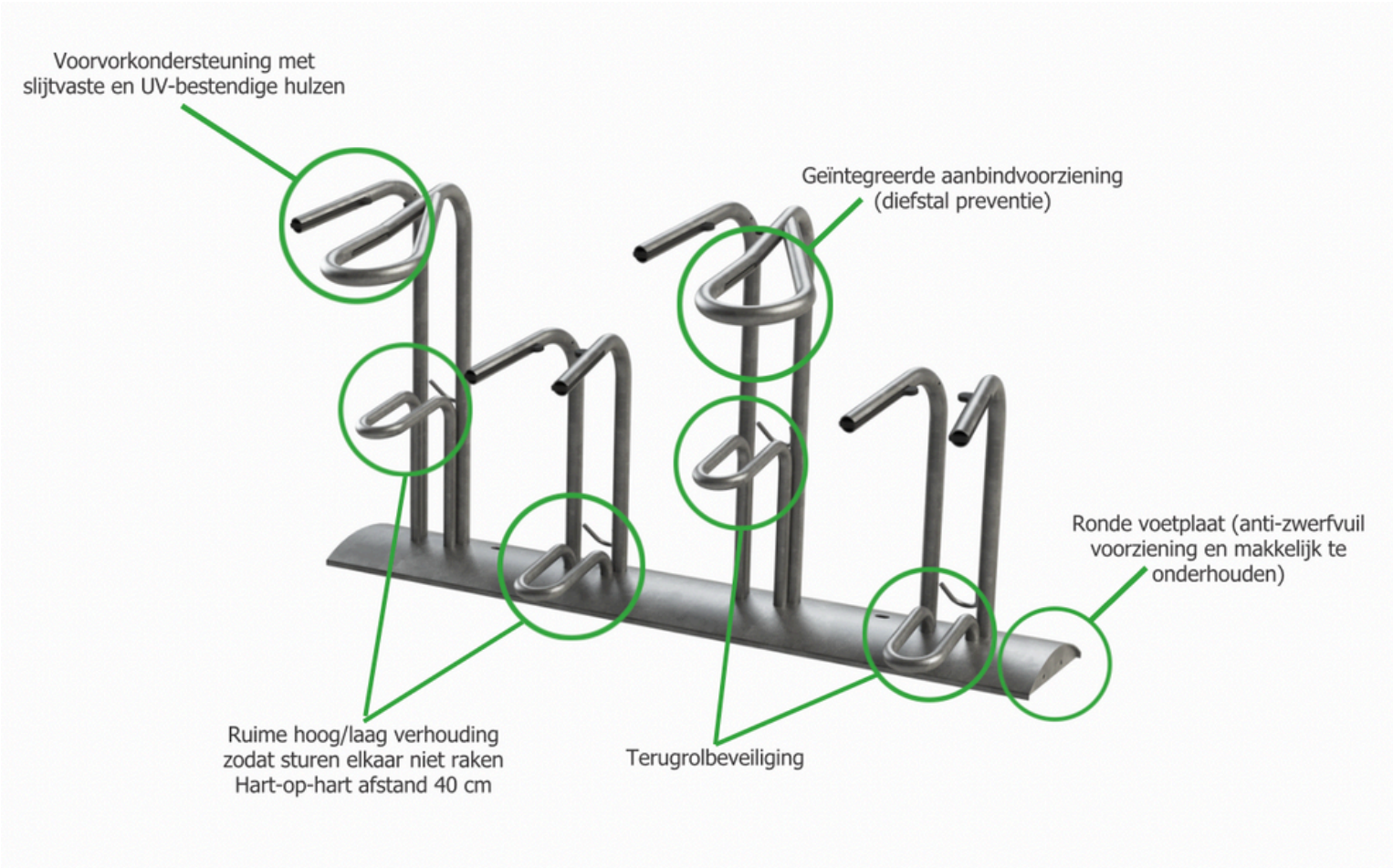

Klaver® FIETSPARKEREN

A Weberstraat 5 | 7903 BD Hoogeveen
T + 31(0) 528 74 52 00

E info@klaverfietsparkeren.nl
I www.klaverfietsparkeren.nl

*Thermisch verzinkt staal volgens NEN-ISO 1461 | De Mamba is modelmatig beschermd

VARIANTEN

MAMBA SOLO

Verkrijgbaar in een hoog en laag model. Mogelijkheden voor montage zijn: 45° of 90°, op betonvoet, verzonken in beton en boven het maaiveld.

SPECIFICATIES

Model	Aantal fietsplaatsen	Hart-op-hart afstand	Breedte
Mamba 2 - enkelzijdig	2	400 mm	800 mm
Mamba 4 - enkelzijdig	4	400 mm	1600 mm
Mamba 4D - dubbelzijdig	4	400 mm	800 mm
Mamba 8D - dubbelzijdig	8	400 mm	1600 mm
Mamba Solitary High/Low	1	-	-

CERTIFICERING

De Mamba is voorzien van het keurmerk FietsParKeur. Dit betekent dat de Mamba voldoet aan de eisen die stichting FietsParKeur stelt om de kwaliteit van de fietsenrekken te waarborgen.

BESCHIKBARE KLEUREN

De Mamba is standaard in thermisch verzinkt staal, maar kan in iedere standaard RAL kleur worden geleverd.

VERSIES

De Mamba is enkelzijdig en dubbelzijdig beschikbaar.

MAATVOERINGEN

Mamba enkelzijdig

Hieronder is een maatvoeringstekening van een enkelzijdige Mamba met een hart-op-hart afstand van 40 cm weergegeven. Alle varianten van de Mamba kunnen uitgebreid worden naar het gewenste aantal fietsplaatsen.

Maten (lxb)
Met fiets: 1600 x 1870
Zonder fiets: 1600 x 728

Aantal fietsplaatsen
4

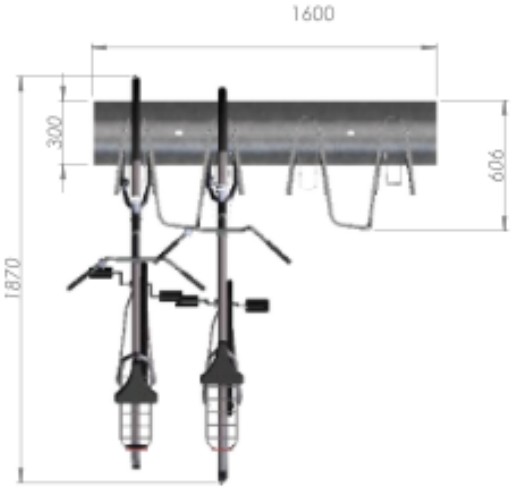

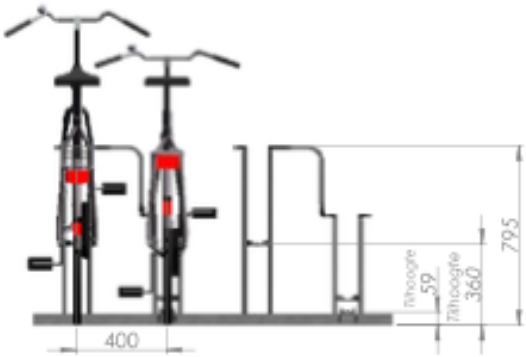

Mamba dubbelzijdig

Hieronder is een maatvoeringstekening van een dubbelzijdige Mamba met een hart-op-hart afstand van 40 cm weergegeven.

Maten (lxb)
Met fiets: 800 x 2970
Zonder fiets: 800 x 1155

Aantal fietsplaatsen
4

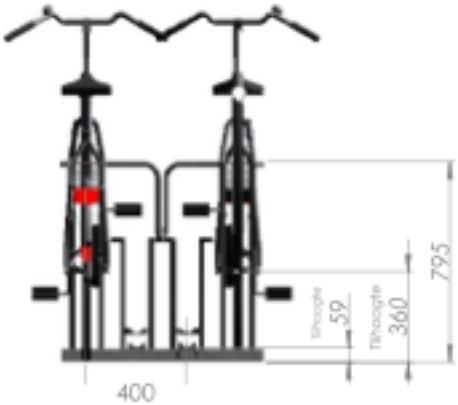

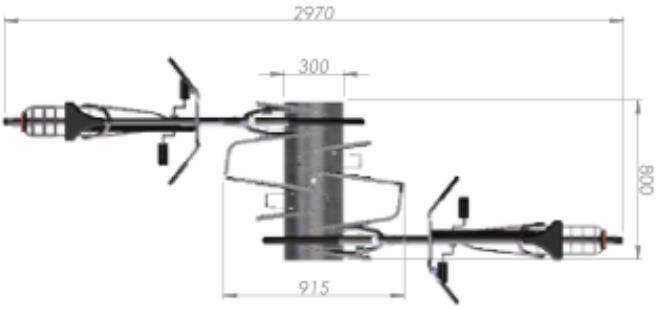

PROJECTEN

Gemeente Veenendaal

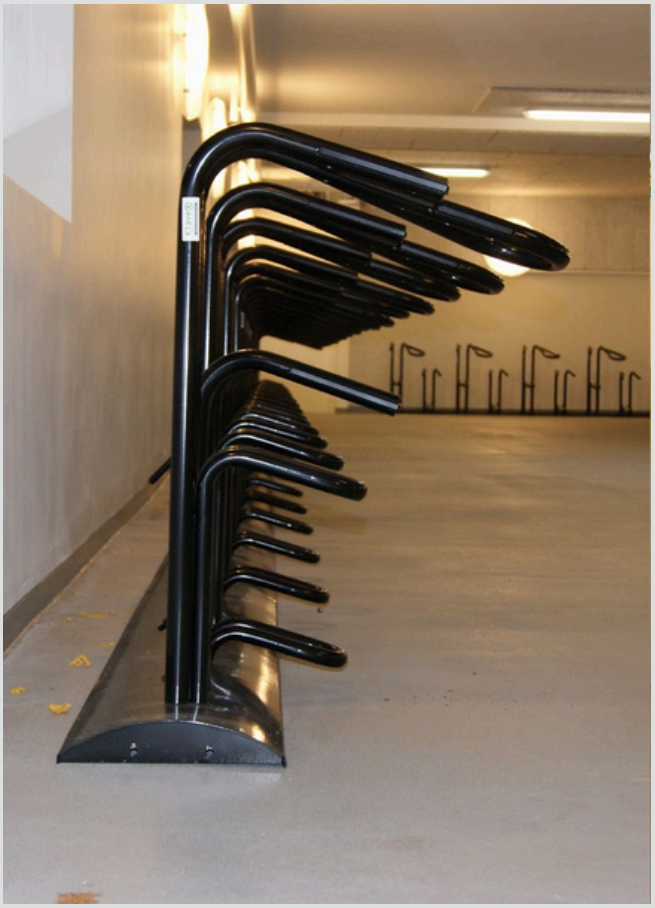

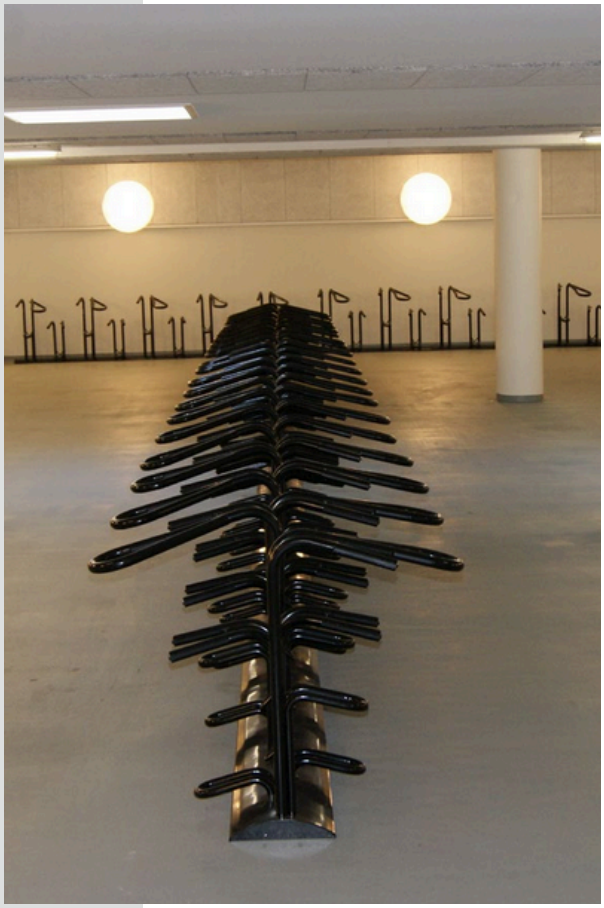

PROJECTEN

Sportcomplex Koning WillemAlexander